7. Конденсаторы belief

Компания Belief выпускает 2 серии конденсаторов воздушного охлаждения BS-ACC и BS-ACV.
Теплообменник конденсаторов выполнен из медных трубок и алюминиевых рёбер.
Шаг оребрения 2,8 мм.
Корпуса конденсаторов – стальные..

BS-ACC – конденсаторы воздушного охлаждения с установленными вентиляторами, предназначенные для торгового оборудования и холодильных шкафов.

Серия BS-ACC состоит из 5 моделей, производительностью от 1,3 кВт до 4,5 кВт, с вентиляторами диаметром от 200 до 300 мм.

Корпус окрашен порошковой краской в черный цвет RAL 9005

Конденсаторы BC-ACC поставляются в индивидуальной упаковке.

BS-ACV – конденсаторы воздушного охлаждения, предназначенные для коммерческих холодильных установок.

Серия BS-ACV состоит из 17 моделей, производительностью от 6 кВт до 150 кВт.

Диаметры вентиляторов от 300 мм до 630 мм.

Особенность данной серии заключается в том, что потенциальный потребитель данной продукции сам решает, какой тип и какого производителя вентилятор ему установить для решения своих задач. Таким образом, достигается универсальность применения одной и той же теплообменной поверхности как для промышленных объектов, где уровень шума не слишком важен, так и для магазинов разных форматов, где помимо производительности уровень шума имеет решающее значение.

Корпус окрашен порошковой краской в белый цвет RAL 9016

Конденсаторы BS-ACV поставляются в индивидуальной упаковке, без вентиляторов, и могут быть укомплектованы вентиляторами ведущих мировых производителей.

Расшифровка маркировки конденсаторов Belief BS-ACC

BS	ACC	A1	1	20	A	1.3
1	2	3	4	5	6	7

1 Торговая марка

BS торговая марка BELIEF

2 Серия

ACC – Air Condenser for Cabinets

3 Тип конденсатора

4 Количество вентиляторов

5 Диаметр вентилятора, см

6 Тип теплообменного блока (количество рядов)

A – один ряд

B – два ряда

7 Производительность конденсатора на R404A, кВт

(при ΔT=15K, To.c.=25°C)



7.1 Конденсаторы воздушного охлаждения серии BS-ACC (с вентиляторами)

	BS-ACC-A1 -120 A1,3	BS-ACC-A2 -120 B2,1	BS-ACC-A3 -125 A2,9	BS-ACC-A4 -130 A3,5	BS-ACC-A5 -130 B4,5
Код заказа	03 62 300	03 62 301	03 62 302	03 62 303	03 62 304
Qo, Вт*	1300	2105	2900	3450	4470
Расход воздуха, м³/ч	415	410	690	950	950
Вентилятор N, об/мин	1300	1300	1300	1300	1300
Напряжение, В	220	220	220	220	220
Ток, А	0,19	0,19	0,25	0,48	0,48
Вентилятор, N x D, мм	1 x 200	1 x 200	1 x 250	1 x 300	1 x 300
Поверхность теплообмена S, м²	2	3,4	4,4	5,4	7,0
Внутренний объём труб, дм³	0,3	0,5	0,7	1,2	1,5
Присоединит. размеры, дюйм					
Вход	3/8	3/8	3/8	1/2	1/2
Выход	3/8	3/8	3/8	1/2	1/2
Габариты, мм					
длина	320	320	370	440	440
ширина	100	100	100	100	130
высота	230	230	280	330	330

* – Холодопроизводительность указана при ΔT=15K, To.c. =25°C, R404A

BS-ACC-A1-120 A1.3
BS-ACC-A2-120 B2.1

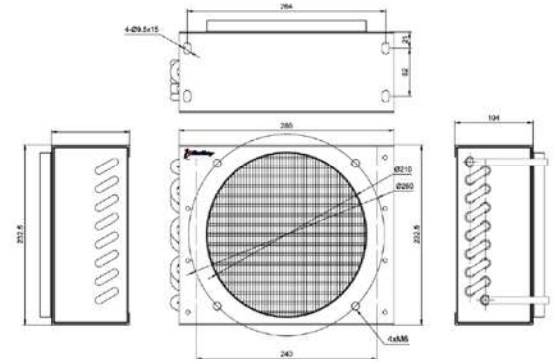

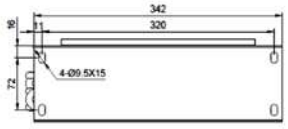

BS-ACC-A3-125 A2.9

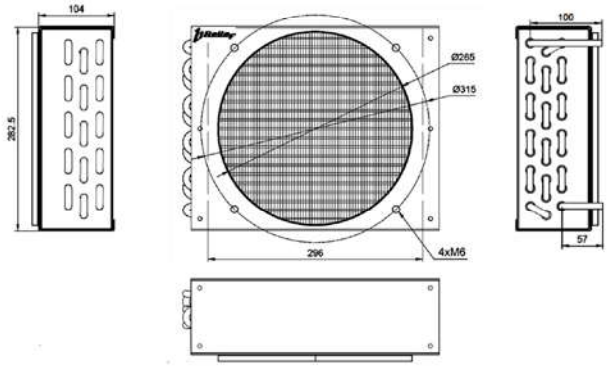

BS-ACC-A4-130 A3.5

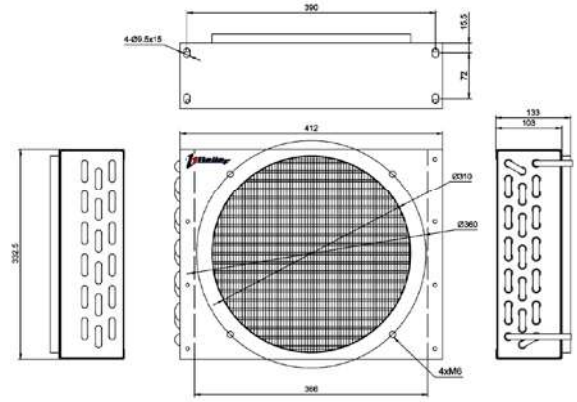

BS-ACC-A5-130 B4.5

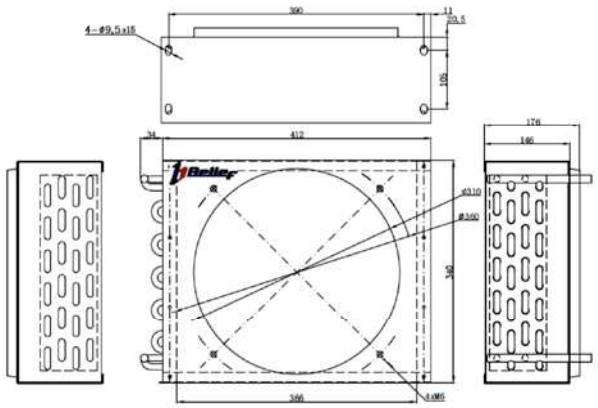

7.2 Конденсаторы воздушного охлаждения серии BS-ACV (без вентиляторов)

Расшифровка маркировки конденсаторов Belief BS-ACV

BS ACV D8 1 35 C 9
1 2 3 4 5 6 7

1 Торговая марка

BS торговая марка BELIEF

2 Серия

ACV – Air Condenser Vertical

3 Тип конденсатора

4 Количество вентиляторов

5 Диаметр вентилятора, см

6 Тип теплообменного блока (количество рядов)

A – один ряд
B – два ряда
C – три ряда

7 Производительность конденсатора на R404A, кВт

(при ΔT=15K, To.c.=25°C, укомплектованного 4-х полюсным вентилятором)



		BS-ACV-B4-135 A6	BS-ACV-C2-135 B8	BS-ACV-D8 135 C9	BS- ACV-G8 145 A13	BS- ACV-K9 235 A17
Код заказа		03 62 310	03 62 311	03 62 312	03 62 313	03 62 314
Qo, кВт*		6,2	7,5	8,8	13	17
Поверхность теплообмена S, м^2		8,4	11,5	14.1	19.8	27.2
Внутренний объём труб, дм^3		1,5	1,9	2,05	2,73	3,77
Вентилятор, N x D, мм		1x350	1x350	1x350	1x450	2x350
Присоединит. размеры, дюйм						
	Вход	5/8	5/8	5/8	5/8	5/8
	Выход	1/2	1/2	5/8	5/8	5/8
Габариты, мм		500 x 130 x 430	480 x 180 x 430	515x155 x 425	708 x 205 x 525	900 x 155 x 425
Монтажные размеры, мм		440 x 100	430 x 140	452 x 80	655 x 125	855 x 70

* – Холодопроизводительность указана при ΔT=15K, To.c. =25°C, R404A

		BS- ACV-M8 235 B20	BS- ACV-Q7 245 A24	BS- ACV-Q8 245 B30	BS- ACV-T9 245 C36	BS- ACV-Q9 245 D42
Код заказа		03 62 315	03 62 316	03 62 317	03 62 318	03 62 319
Qo, кВт*		20,7	24	30	36	42.0
Поверхность теплообмена S, м^2		33.0	37.7	50	71.2	80.0
Внутренний объём труб, дм^3		5,2	5,12	6,93	9,79	12,9
Вентилятор, N x D, мм		2x350	2x450	2x450	2x450	2x450
Присоединит. размеры, дюйм						
	Вход	3/4	1 1/8	1 1/8	1 1/8	1 1/8
	Выход	5/8	3/4	3/4	3/4	3/4
Габариты, мм		900 x 200 x 480	1150 x 220 x 625	1150 x 220 x 625	1150 x 220 x 675	1250 x 200 x 930
Монтажные размеры, мм		840 x 130	1088 x 150	1088 x 150	1085 x 170	1170 x 120

* – Холодопроизводительность указана при ΔT=15K, To.c. =25°C, R404A

		BS- ACV-V6A 2 50 A52	BS- ACV-W9A 250 B65	BS- ACV-Z9A 450 A85	BS-ACV-L3 263 A93
Код заказа		03 62 320	03 62 321	03 62 322	03 62 330
Qo, кВт*		52	65	85	93
Поверхность теплообмена S, м^2		95.9	127.7	186.5	138,4
Внутренний объём труб, дм^3		13,09	17,37	25,52	24,2
Вентилятор, N x D, мм		2x500	2x500	4x500	2x630
Присоединит. размеры, дюйм					
	Вход	1 1/8	1 3/8	1 3/8	1 5/8
	Выход	7/8	7/8	1 1/8	1 1/8
Габариты, мм		1290 x 235 x 672	1605x205 x 820	1620 x 220 x 1225	2190 x 1173 x 343
Монтажные размеры, мм		1220 x 150	1520 x 150	1535 x 150	2042 x 200

* – Холодопроизводительность указана при ΔT=15K, To.c. =25°C, R404A

		BS-ACV-L5 263 B104	BS-ACV-R7 363 A130	BS-ACV-R9 363 B150
Код заказа		03 62 331	03 62 332	03 62 333
Qo, кВт*		104	129,3	150,8
Поверхность теплообмена S, м^2		189,2	196,6	277,8
Внутренний объём труб, дм^3		30,3	32,7	44,4
Вентилятор, N x D, мм		2x630	3x630	3x630
Присоединит. размеры, дюйм				
	Вход	1 5/8	1 5/8	1 5/8
	Выход	1 1/8	1 1/8	1 1/8
Габариты, мм		2190 x 1173 x 343	2820 x 1173 x 343	2800 x 1323 x 343
Монтажные размеры, мм		2042 x 200	2642 x 200	2642 x 200

* – Холодопроизводительность указана при ΔT=15K, To.c. =25°C, R404A

Конденсаторы воздушного охлаждения серии BS-ACV
Габаритные размеры

Модель	Код Заказа	Диаметры патрубков, дюйм		Габаритные размеры, мм			Монтажные размеры, мм	Вентилятор	№ схемы
		Вход	Выход	L	B	H			
BS-ACV-B4-135 A6	03 623 10	5/8	1/2	500	430	130	440x100	1x350	1
BS-ACV-C2-135 B8	03 623 11	5/8	1/2	480	430	180	430x140	1x350	
BS-ACV-D8 135 C9	03 623 12	5/8	5/8	515	425	155	452x80	1x350	
BS-ACV-G8 145 A13	03 623 13	5/8	5/8	708	525	205	655x125	1x450	
BS-ACV-K9 235 A17	03 623 14	5/8	5/8	900	425	155	855x70	2x350	2
BS-ACV-M8 235 B20	03 623 15	3/4	5/8	900	480	200	840x130	2x350	
BS-ACV-Q7 245 A24	03 623 16	1 1/8	3/4	1150	625	220	1088x150	2x450	
BS-ACV-Q8 245 B30	03 623 17	1 1/8	3/4	1150	625	220	1088x150	2x450	
BS-ACV-T9 245 C36	03 623 18	1 1/8	3/4	1150	675	220	1085x170	2x450	
BS-ACV-Q9 245 D42	03 623 19	1 1/8	5/8	1250	930	200	1170x120	2x450	
BS-ACV-V6A 250 A52	03 623 20	1 1/8	7/8	1290	672	235	1220x150	2x500	
BS-ACV-W9A 250 B65	03 623 21	1 3/8	7/8	1605	820	205	1520x150	2x500	
BS-ACV-Z9A 450 A85	03 623 22	1 3/8	1 1/8	1620	1225	220	1535x150	4x500	3
BS-ACV-L3 263 A93	03 623 30	1 5/8	1 1/8	2190	1173	343	2042x200	2x630	4
BS-ACV-L5 263 B104	03 623 31	1 5/8	1 1/8	2190	1173	343	2042x200	2x630	
BS-ACV-R7 363 A130	03 623 32	1 5/8	1 1/8	2820	1173	343	2642x200	3x630	5
BS-ACV-R9 363 B150	03 623 33	1 5/8	1 1/8	2800	1323	343	2642x200	3x630	

схема 1

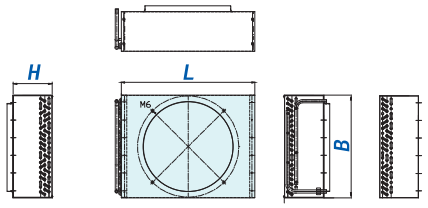

схема 2

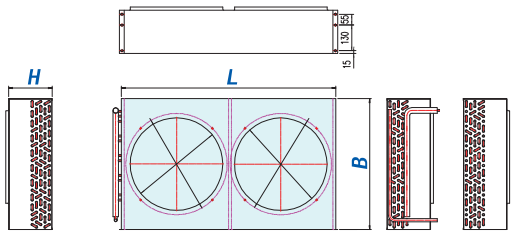

схема 3

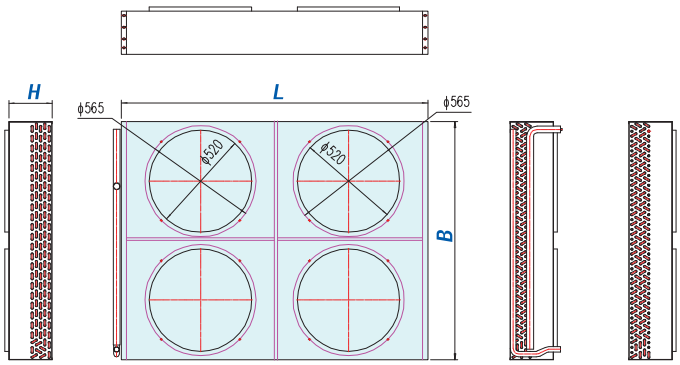

схема 4

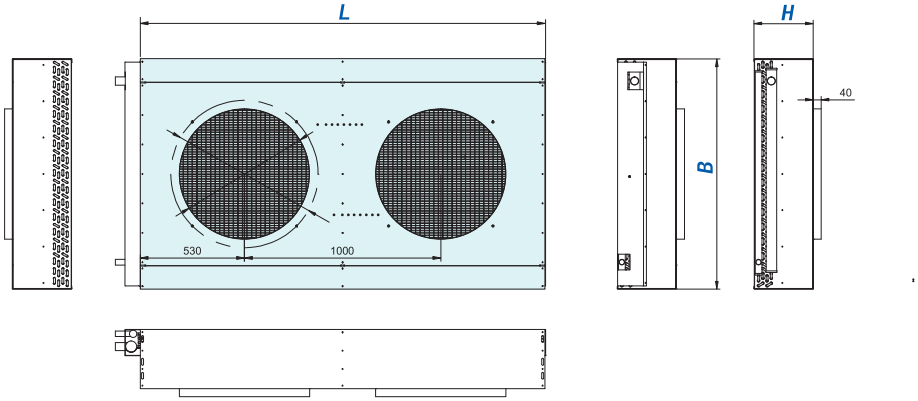

схема 5

